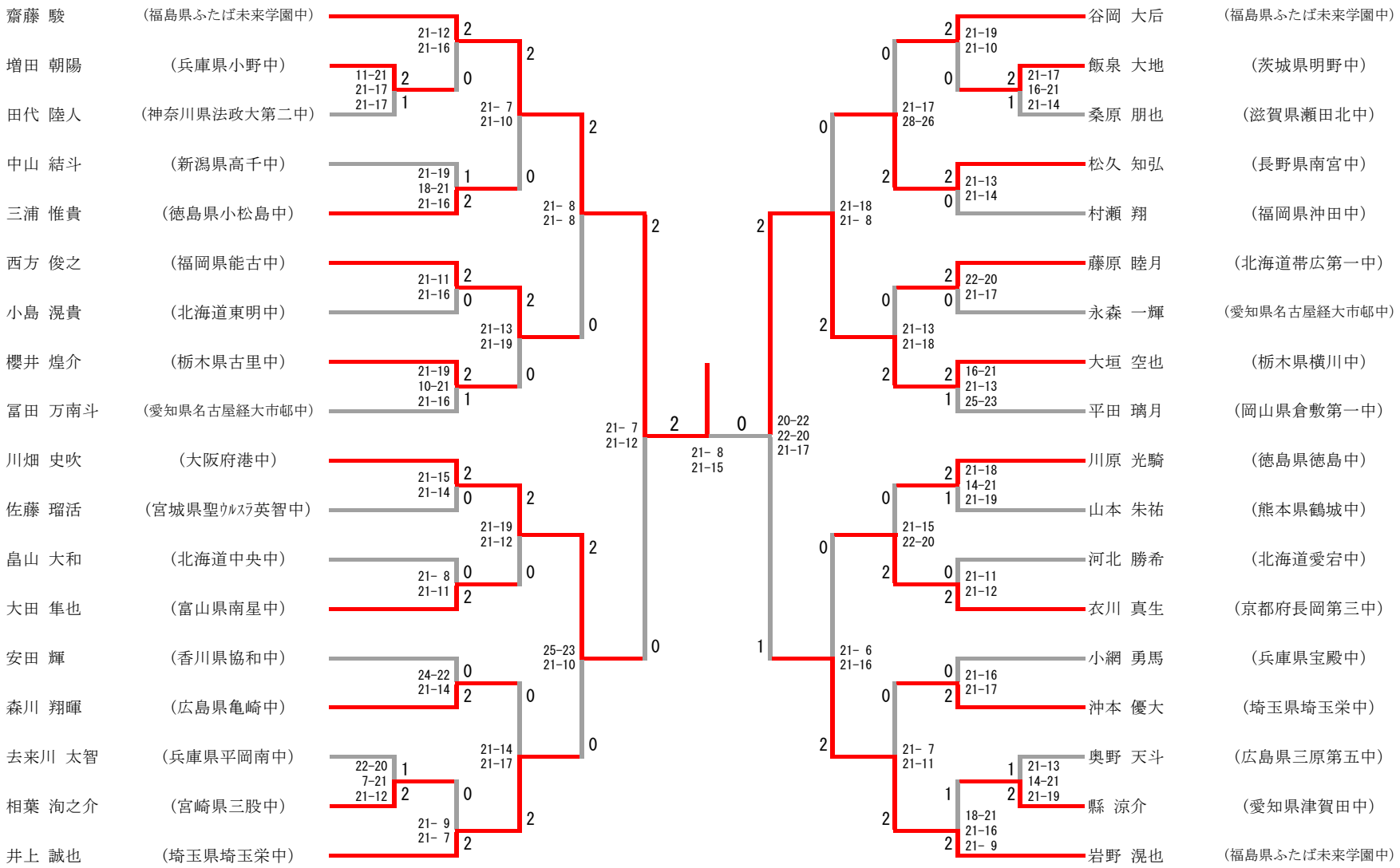第49回全国中学校バドミントン大会　男子個人戦シングルス